HOME DELUXE
WIR MACHEN DEIN ZUHAUSE

Instrukcja montażu
Łóżko rodzinne
NUBE

270 x 200 cm

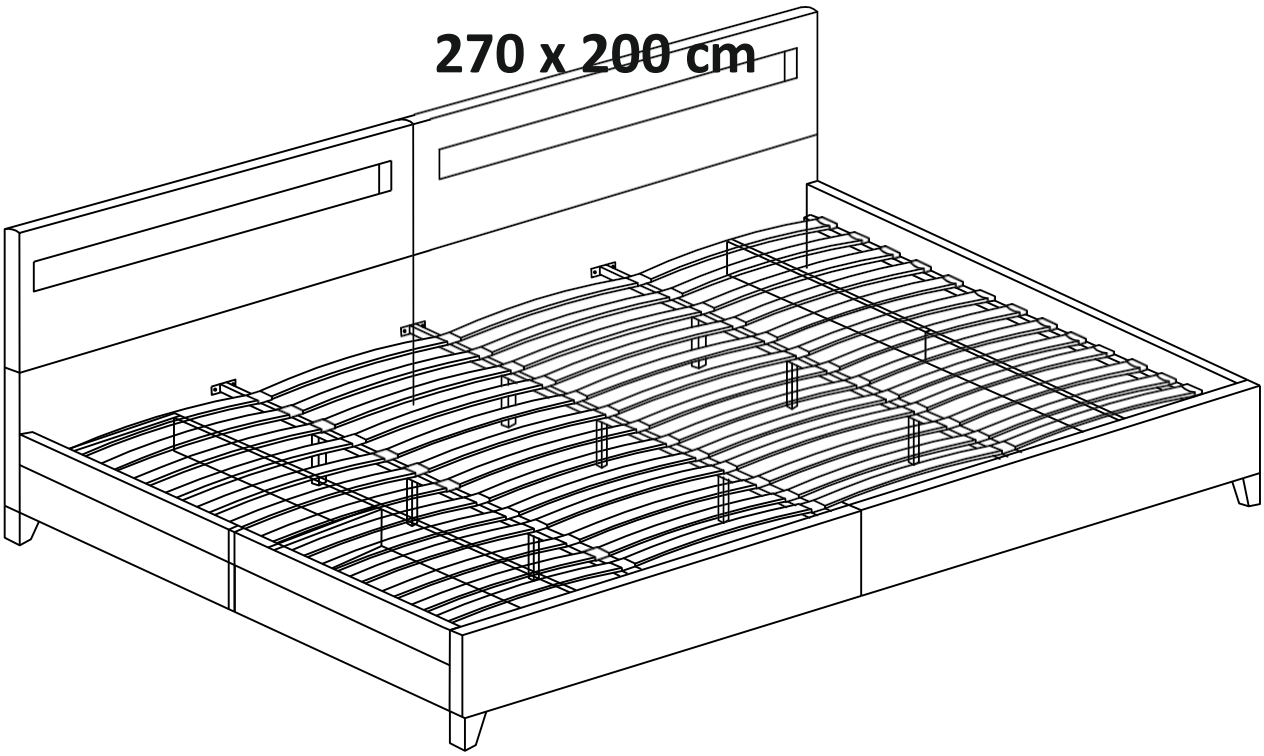

Zaprojektowany w Niemczech

Ważne:

ZACHOWAĆ DO WYKORZYSTANIA W PRZYSZŁOŚCI.

PRZECZYTAJ UWAŻNIE!

Zakres dostawy

Nie.	Opis	Zdjęcia
1.	Zagłówek	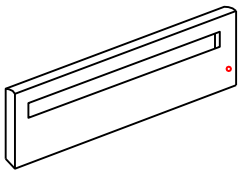
2.	Zagłówek	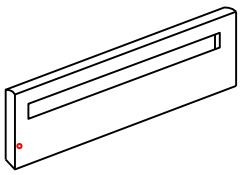
3.	Zagłówek	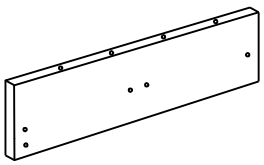
4.	Zagłówek	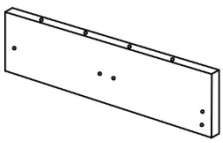
5.	Sekcja stopy	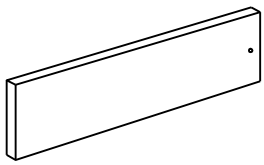
6.	Sekcja stopy	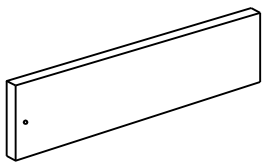
7.	2x szyna boczna	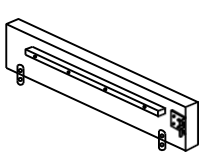

8.	2x szyna boczna	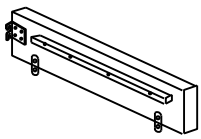
9.	8x	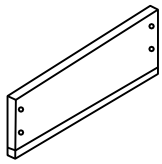
10.	4x	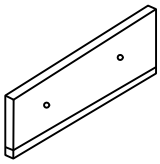
11.	4x	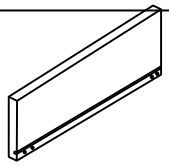
12.	8x	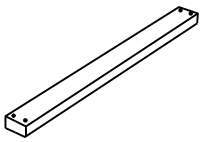
13.	4x	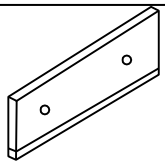
14.	4x	
15.	6x metalowy pasek	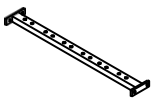
16.	2x metalowy pasek	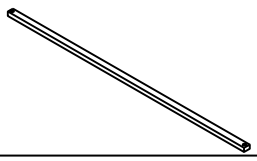

17.	9x podnóżek	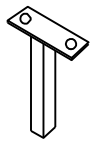
18.	2x podnóżek	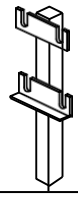
19.	48x listwy	
20.	24x plastikowa nasadka	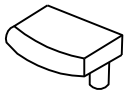
21.	36x Kunststo appe	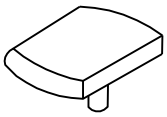
22.	4x stopy	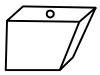
23.	x2	
24.	x2	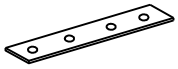

25.	x16	
26.	Kabel połączeniowy	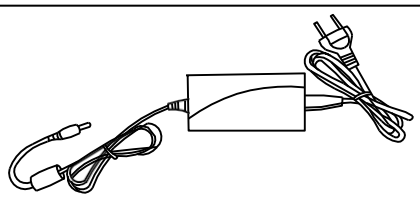
27.	Pilot zdalnego sterowania	
28.	28x M8 x 30 mm	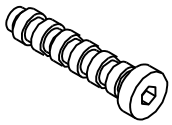
29.	24x M8 x 35 mm	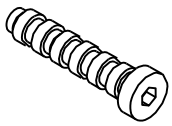
30.	2x M8 x 40 mm	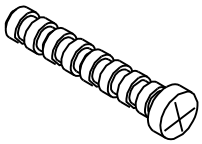
31.	14x M8 x 50 mm	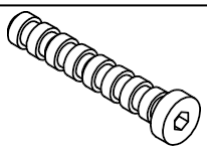
32.	20x M8x25mm	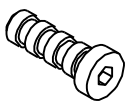
33.	64 x M4 x 40 mm	

34.	48x M4 x 13 mm	
35.	16x podkładka sprężysta	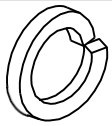
36.	24x nakrętka M8	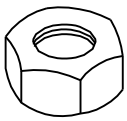
37.	46x Podkładka	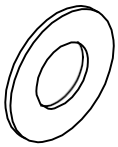
38.	64x	
39.	Spanner	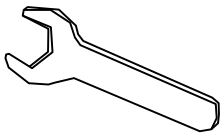
40.	Spanner	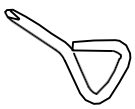
41.	Klucz sześciokątny	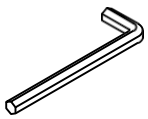
42.	x1	
43.	x1	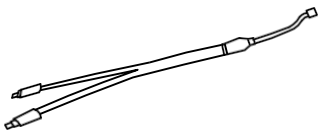

Aufbauanleitung

- Lese die folgenden Anweisungen sorgfältig durch.
- Ihr LED-Bett Nube wird in einigen Paketen geliefert. Bitte stellen sicher, dass die Pakete oben geöffnet werden. Seien Sie beim Öffnen der Pakete sehr vorsichtig, da sich zerbrechliche Teile und Glas in den Paketen befinden.

Starten Sie mit dem Aufbau
Aufbau (270 x 200 cm mit Schubladen)

Krok 1:

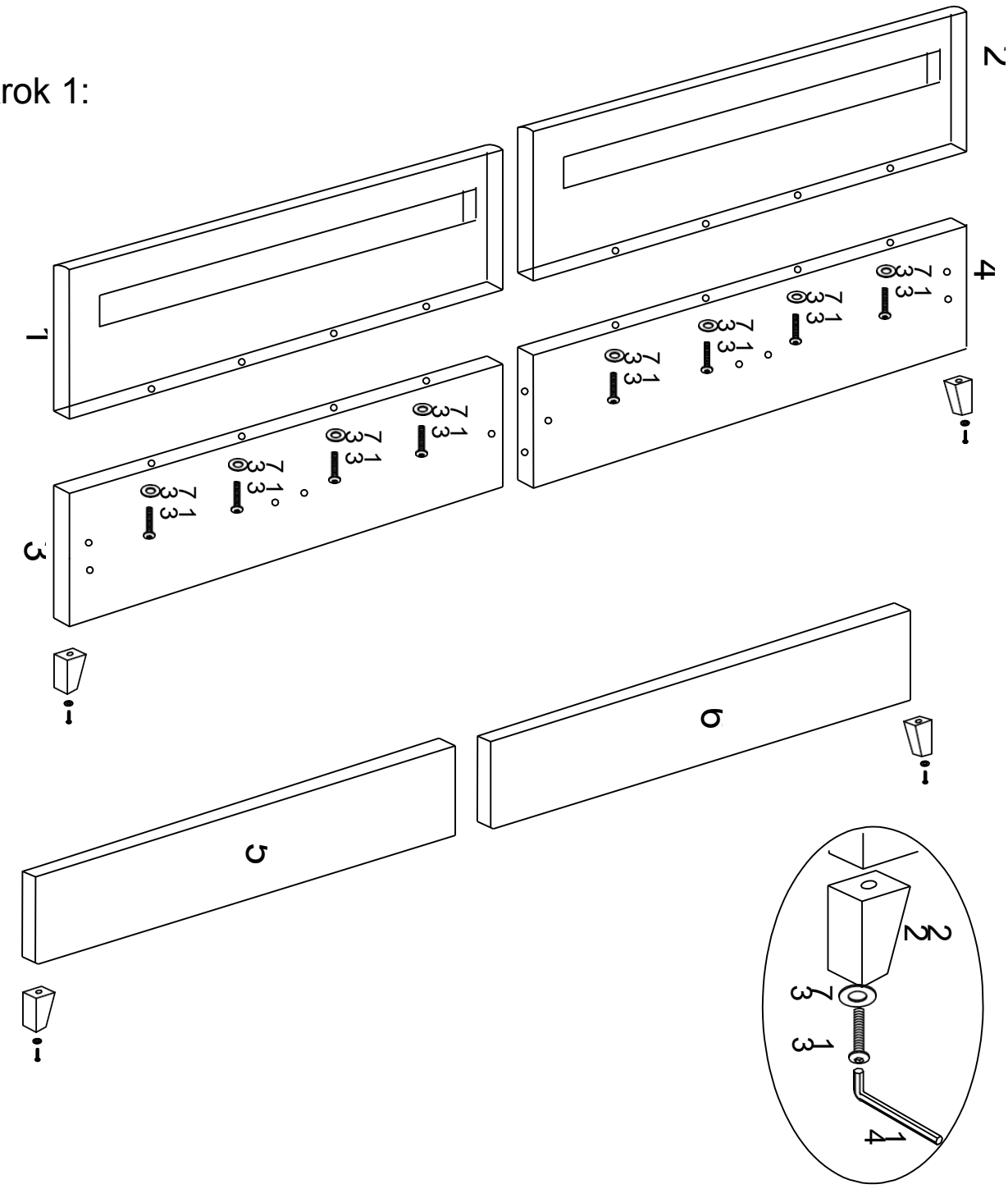

Krok 2:

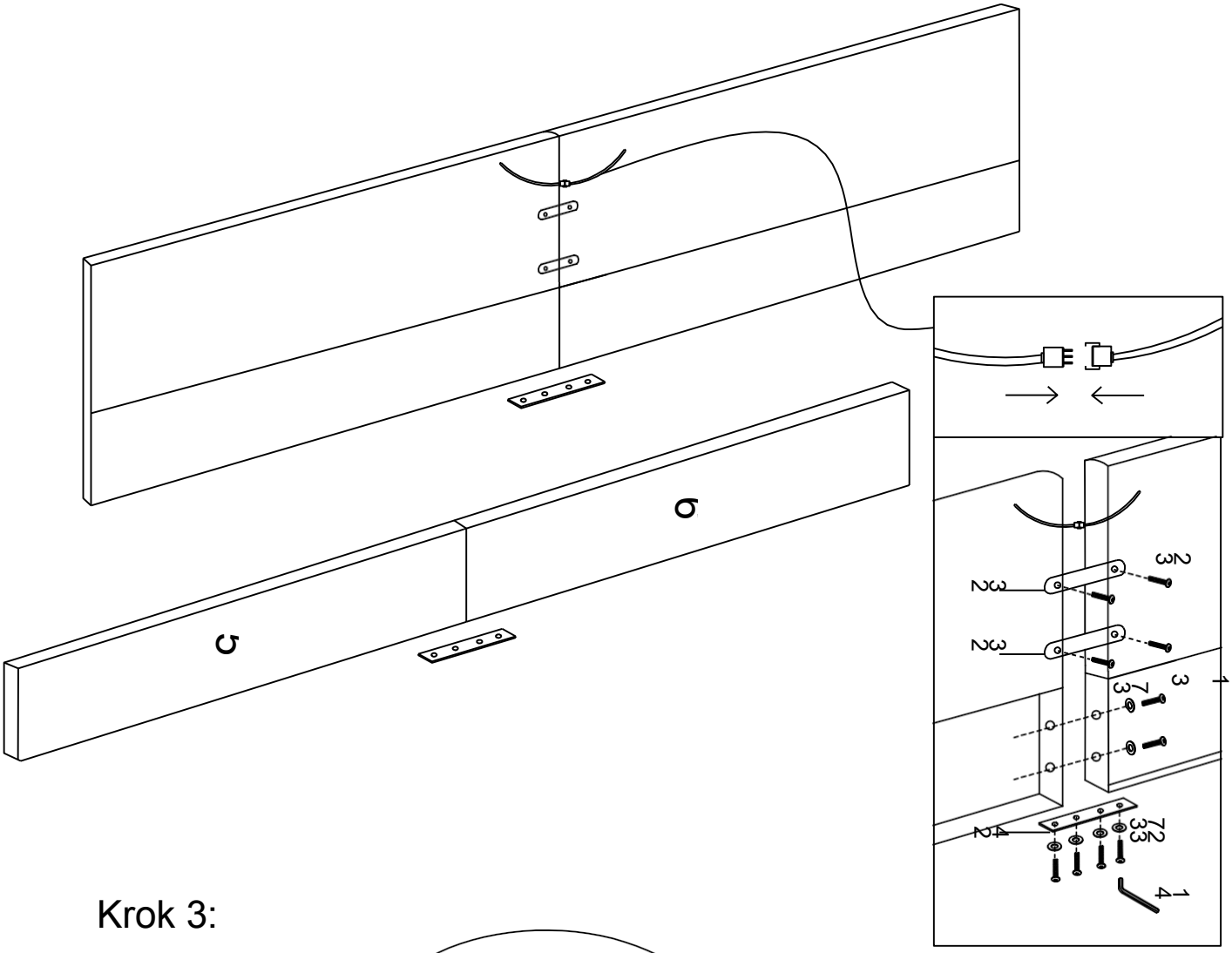

Krok 3:

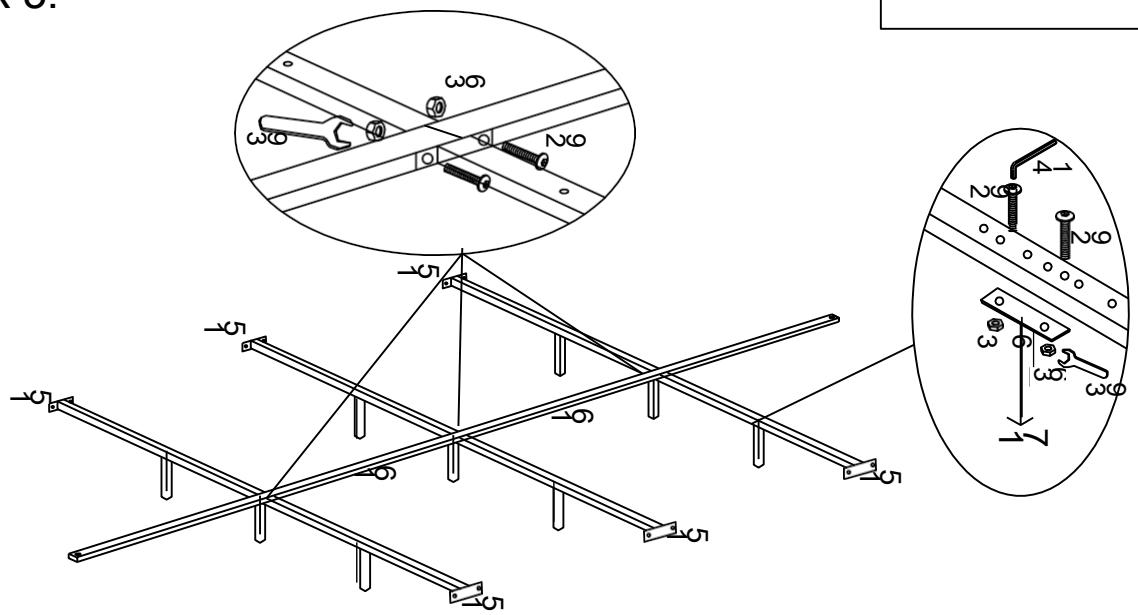

Krok 4:

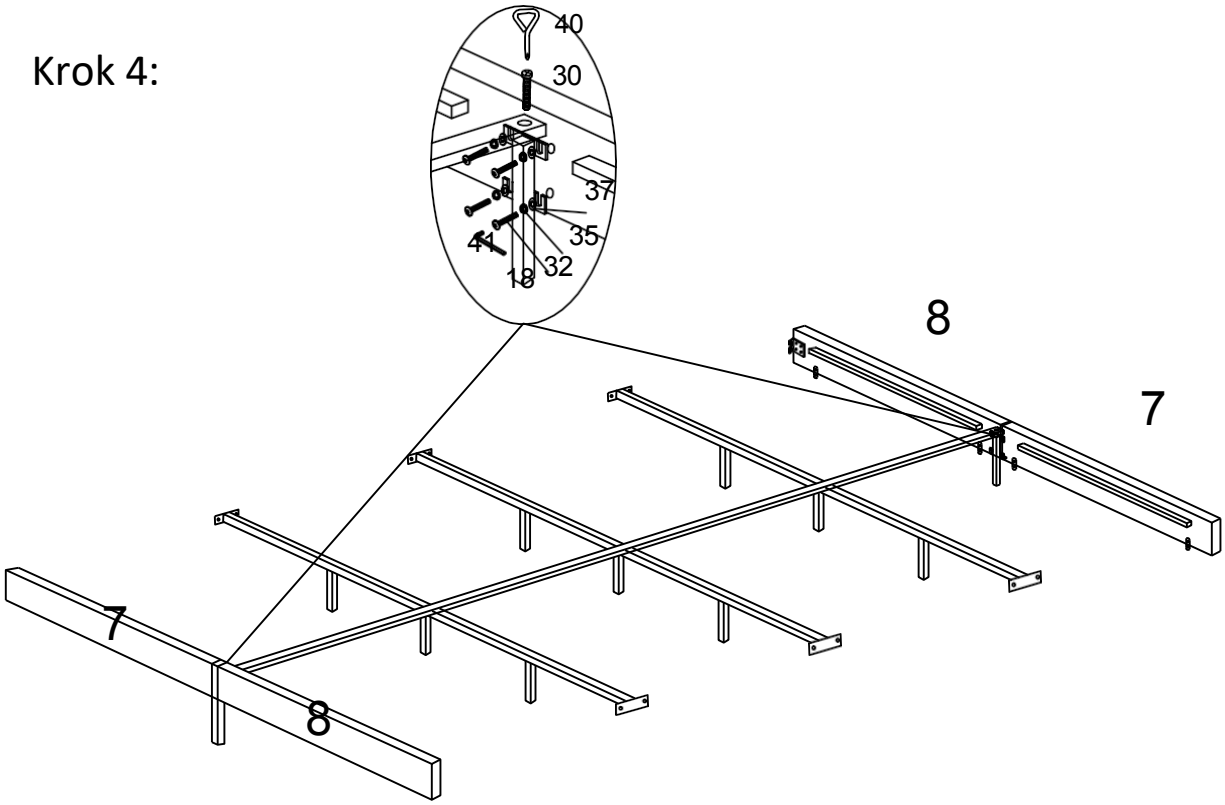

Krok 5:

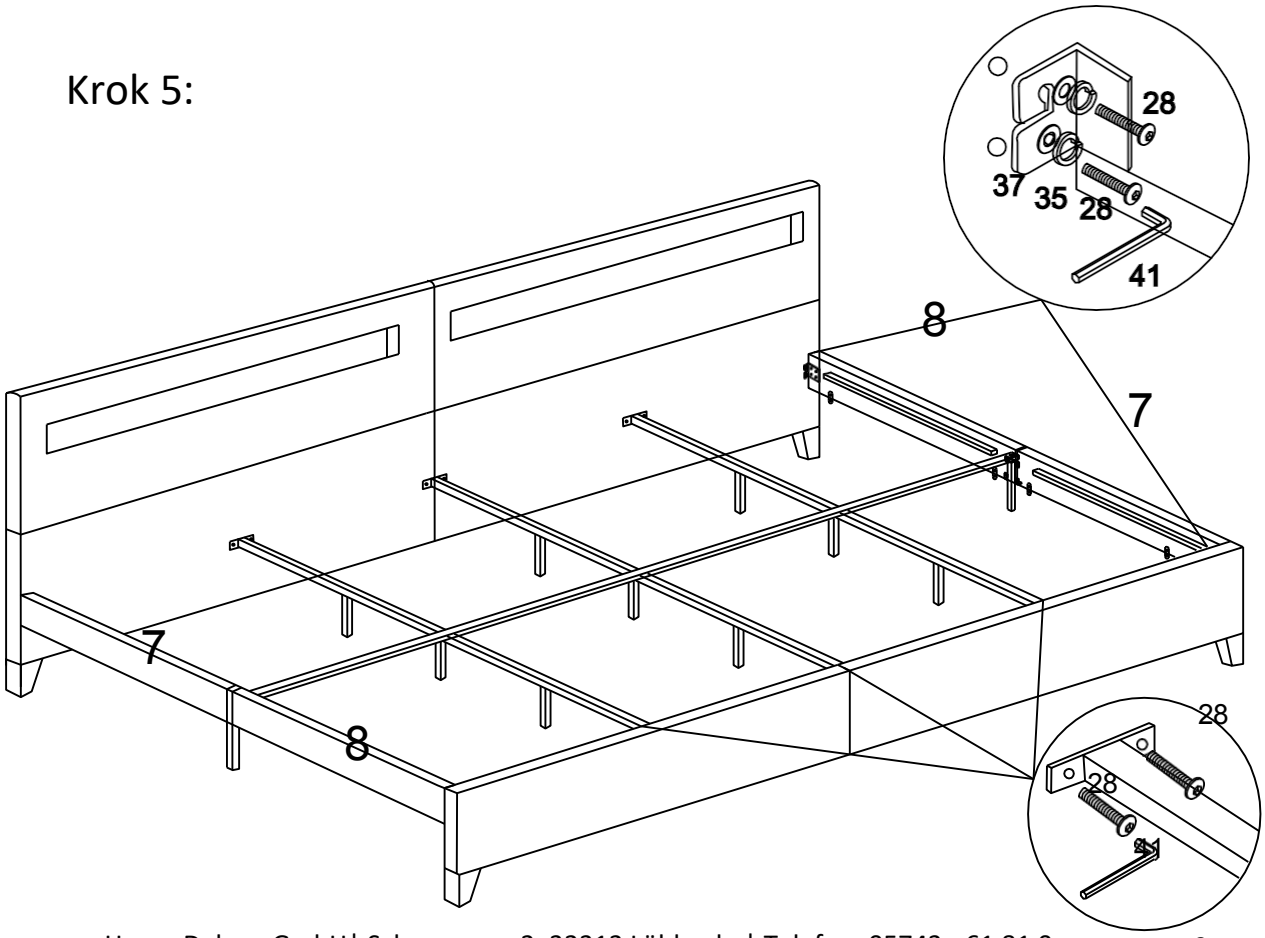

Krok 6:

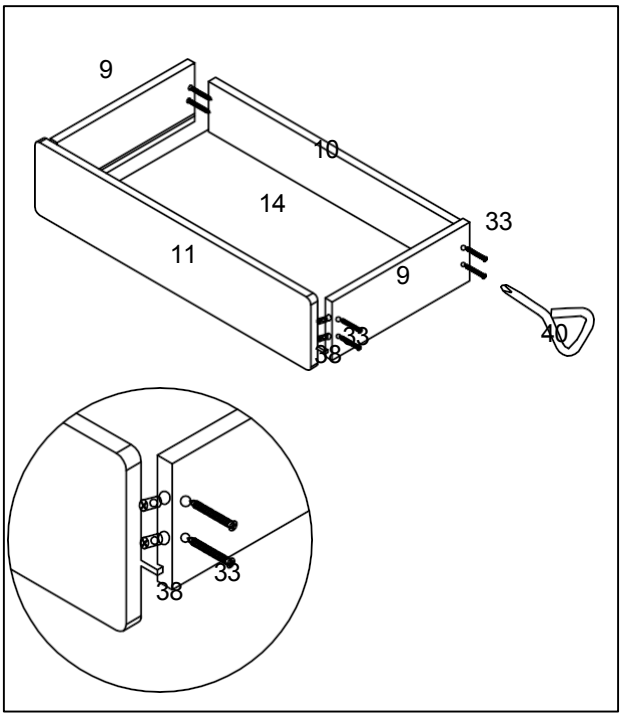

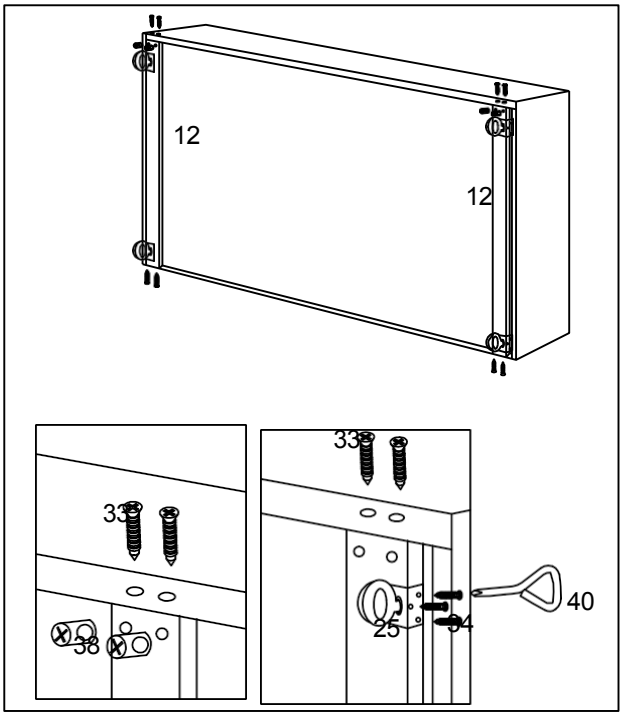

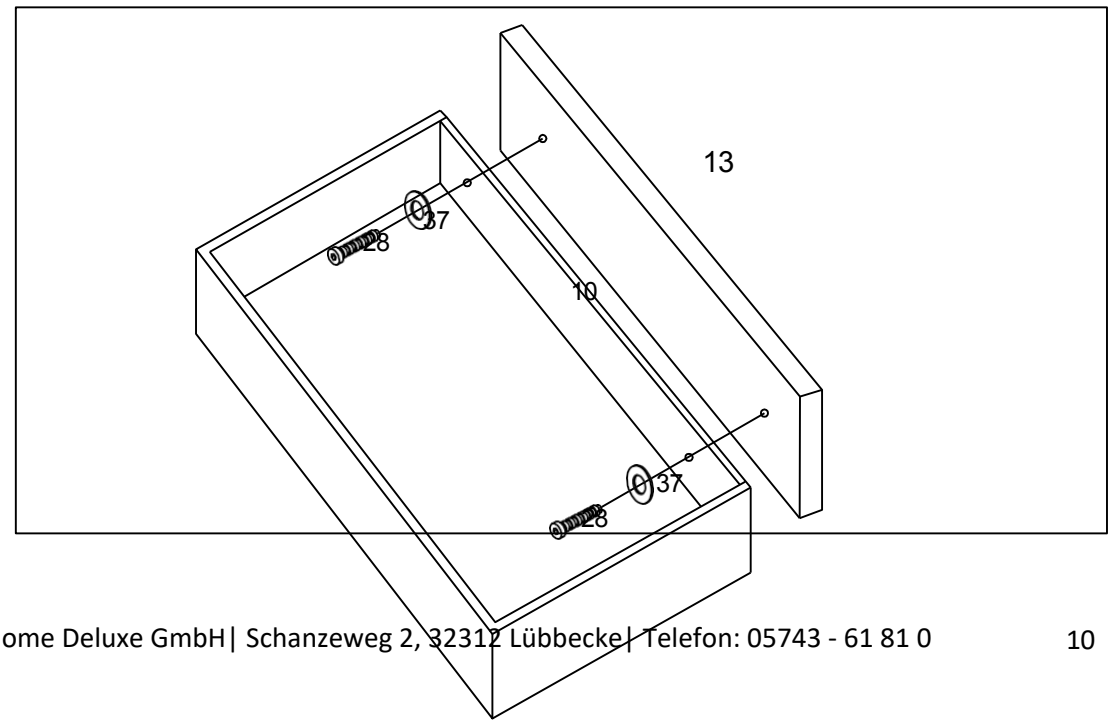

Krok 7:

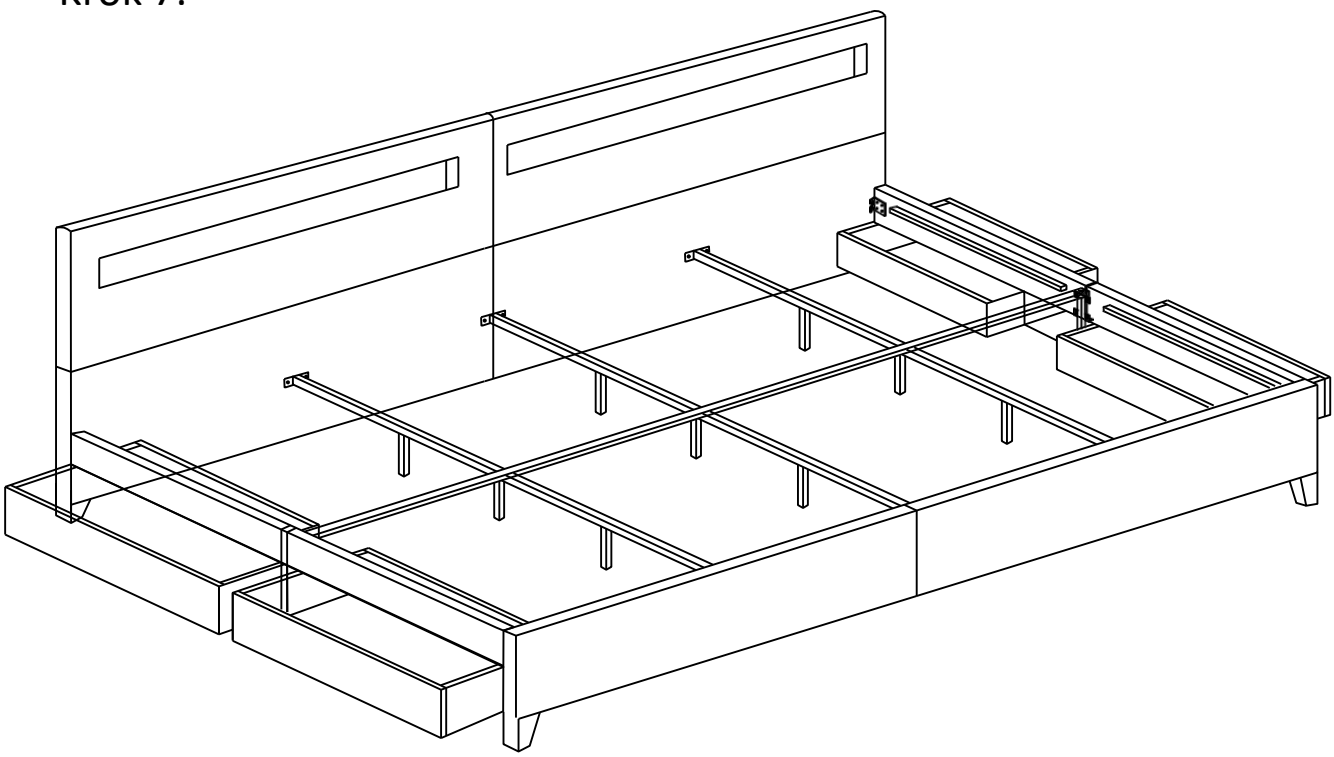

Krok 8:

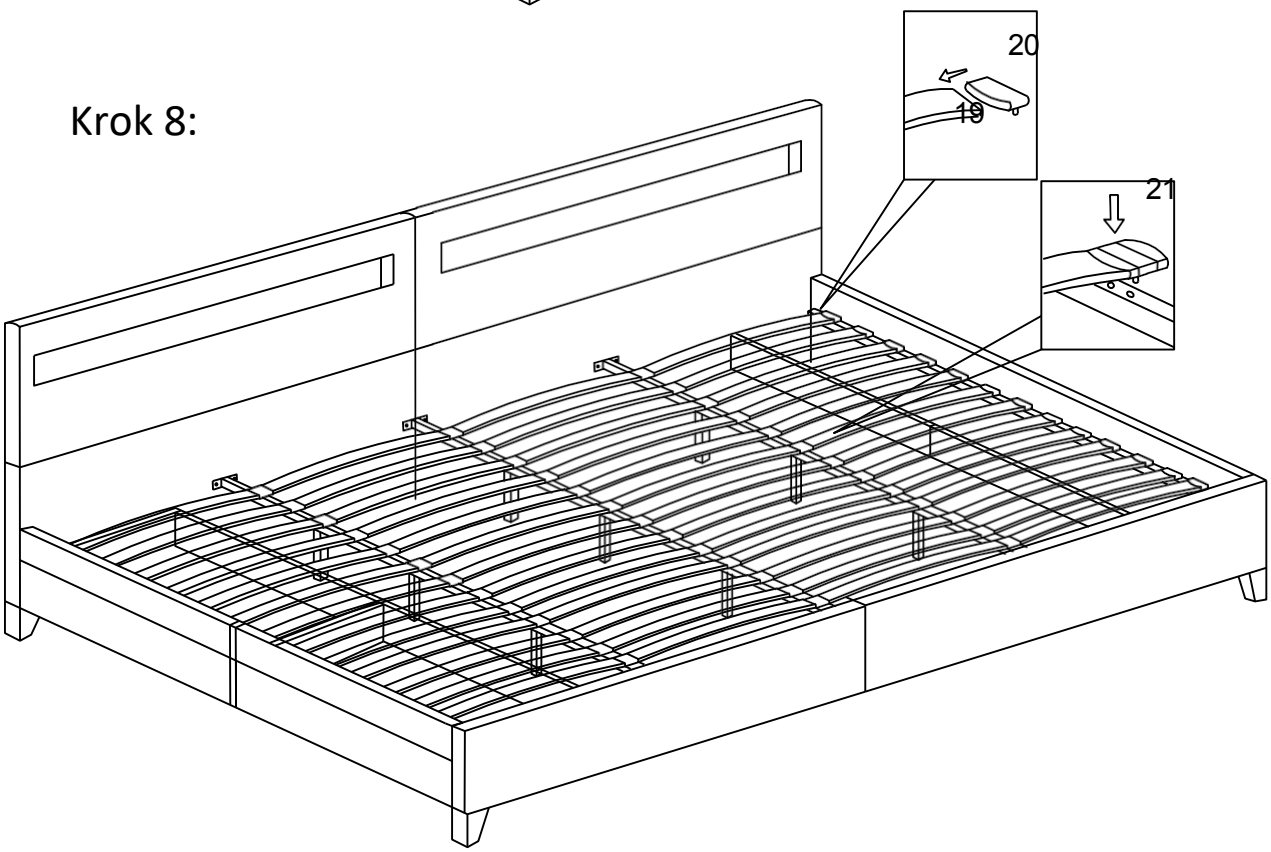

Krok 9:

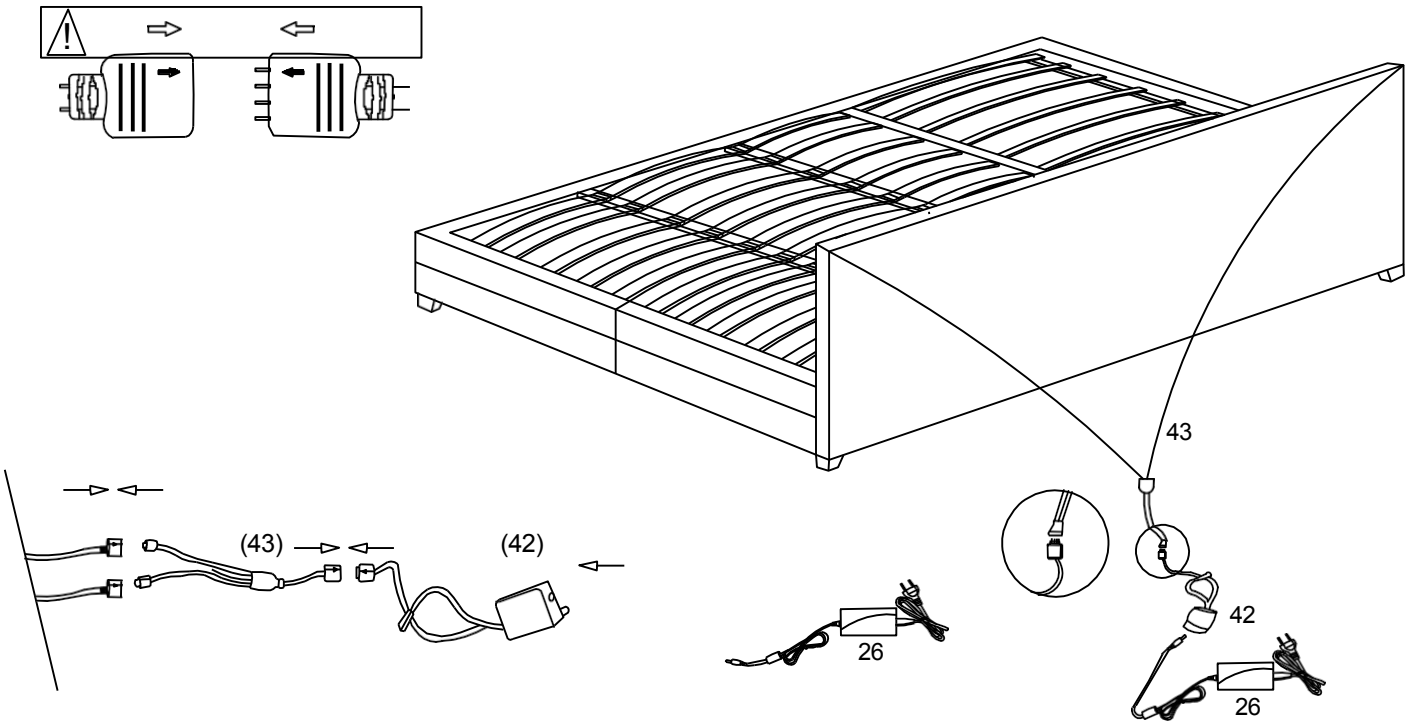

Krok 10:

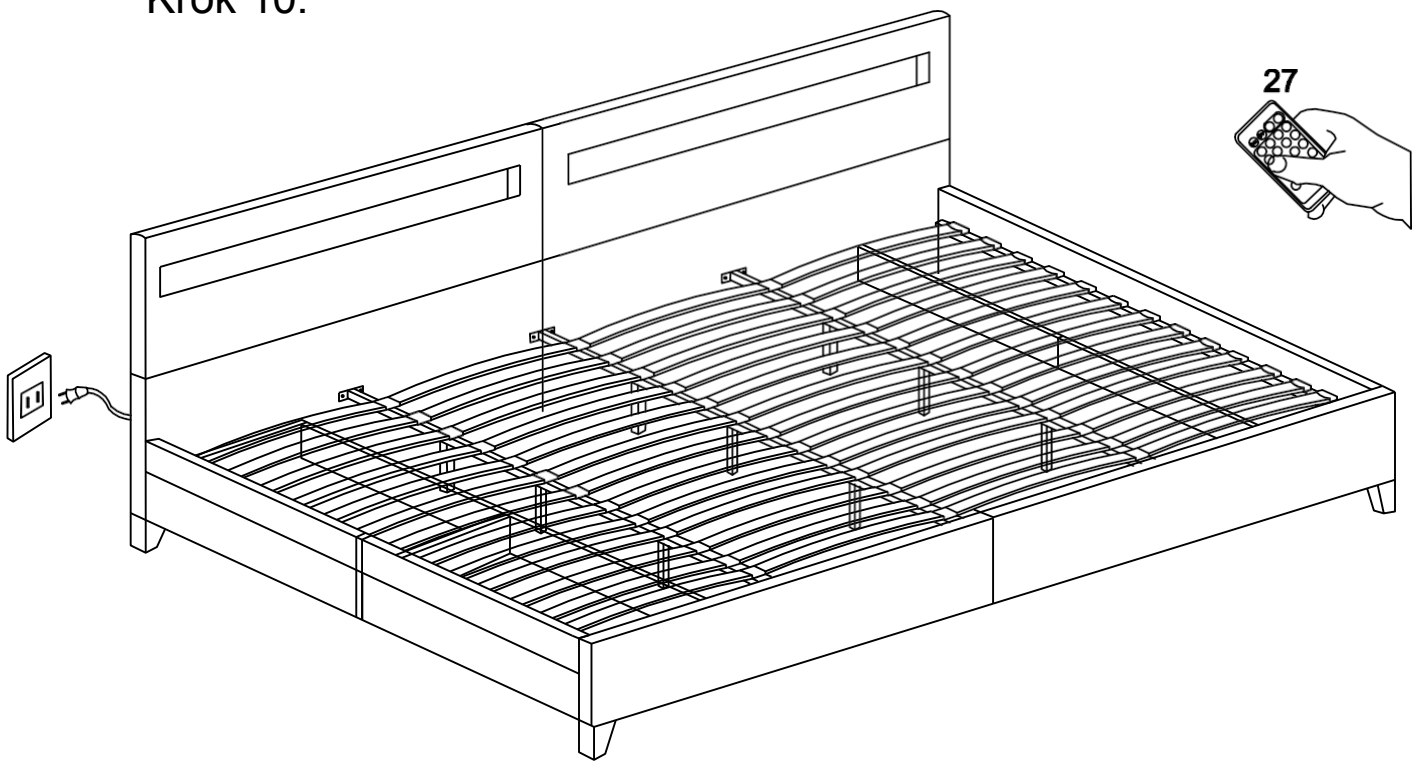

Zwracamy uwagę, że Home Deluxe GmbH nie ponosi żadnych kosztów instalacji lub usług technicznych - takich jak koszty elektryka lub porównywalne koszty profesjonalne.

Dane techniczne LED BED NUBE Wymiary (szer. x gł. x wys.): 279 x 215 x 85 cm
Materiał: imitacja skóry
Wymiary łóżka: 270 x 200 cm
Kolor: Czarny
Maks. Udźwig: 350 kg

Home Deluxe GmbH
Schanzeweg 2 32312
Lübbecke Niemcy
Telefon:+49 (0)5743 6181-0
www.home-deluxe-gmbh.de

Łóżko rodzinne NUBE z szufladami 270 x 200 cm - wybór wersji
Art.-ID: 21656 / Var.-ID: 51449
Łóżko rodzinne NUBE z szufladami 270 x 200 cm - Czarne - Zestaw 1 z 4
Art.-ID: 25460 / Var.-ID: 60958
Łóżko rodzinne NUBE z szufladami 270 x 200 cm - Czarne - Zestaw 2 z 4
Art.-ID: 25461 / Var.-ID: 60959
Łóżko rodzinne NUBE z szufladami 270 x 200 cm - Czarne - Zestaw 3 z 4
Art.-ID: 25462 / Var.-ID: 60960
Łóżko rodzinne NUBE z szufladami 270 x 200 cm - Ciemnoszary - Zestaw 1 z 4
Art.-ID: 21653 / Var.-ID: 51446
Łóżko rodzinne NUBE z szufladami 270 x 200 cm - Ciemnoszary - Zestaw 2 z 4
Art.-ID: 21654 / Var.-ID: 51447
Łóżko rodzinne NUBE z szufladami 270 x 200 cm - Ciemnoszary - Pakiet 3 z 4
Art.-ID: 21655 / Var.-ID: 51448
Łóżko rodzinne NUBE z szufladami 270 x 200 cm - Biały - Zestaw 1 z 4
Art.-ID: 21650 / Var.-ID: 51443
Łóżko rodzinne NUBE z szufladami 270 x 200 cm - Biały - Zestaw 2 z 4
Art.-ID: 21651 / Var.-ID: 51444
Łóżko rodzinne NUBE z szufladami 270 x 200 cm - Biały - Pakiet 3 z 4
Art.-ID: 21652 / Var.-ID: 51445

bda-113-00-nube_fb 2023/07